KOKUYO

取扱説明書

SENTIR〈センティア〉

ワークテーブル（ストレート脚）

H1000両面タイプ	スイングオープンタイプ
	コンセント付きタイプ
H720片面タイプ	スイングオープンタイプ
	コンセント付きタイプ
H720両面タイプ	スイングオープンタイプ
	コンセント付きタイプ

コミュニケーションテーブル（ストレート脚）

H1000タイプ	配線なしタイプ
H720タイプ	配線付きタイプ
	配線なしタイプ

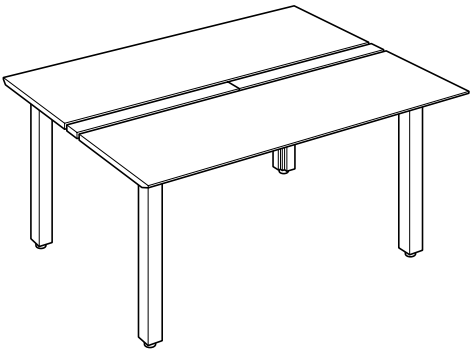

ワークテーブル（ストレート脚）
H1000両面タイプ　スイングオープンタイプ

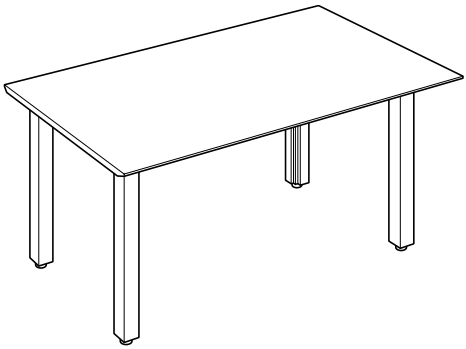

コミュニケーションテーブル（ストレート脚）
H1000タイプ　配線なしタイプ

1.安全上のご注意 1
2.末永くご使用いただくためのご注意 5
3.使いかた 6
4.お手入れのしかた 13
5.部品の交換について 13
6.仕様 14
保証について 17

このたびはコクヨ製品をお買い上げいただき、まことにありがとうございます。
ご使用前に、よくお読みの上、正しくお使いください。

※諸般の事情により、予告なく仕様が変わることがあります。あらかじめご了承ください。

1.安全上のご注意

ここに書かれた注意事項は、あなたや他の人への危害や損害を未然に防ぐためのものです。いずれも安全にお使いいただくための重要な内容ですから、必ずお守りください。

⚠警告　取り扱いを誤ると、死亡または重傷を負う可能性があります。

⚠注意　取り扱いを誤ると、軽傷を負うかまたは、物的損害が発生する可能性があります。

⚠警告

- **コンセントがある場合、コンセントに接続する機器は、定格消費電力合計が1500W以内で使用してください。**
  これを超えると、異常発熱して火災の原因になるおそれがあります。
- **転倒防止金具を取り付けている製品は、転倒防止金具を絶対に外さないでください。**
  転倒によって、けがをする原因になります。
- **お客様で、解体や移設・レイアウト変更をしないでください。**
  組立・施工が不十分ですと、破損や転倒によりけがをする原因になります。必ずお買い上げの販売店にご相談ください。
- **収納家具で壁面に設置する製品は、地震対策のために、壁固定金具(オプション)で本体を壁固定されることをお勧めします。**
  地震などの揺れによる転倒のおそれがあります。
- **収納家具の本体を並べて使用する場合は、上下・横連結されていることを確認してください。連結されていない場合は使用せず、お買い上げの販売店にご連絡ください。**
- **ラテラルキャビネットおよび奥行きの浅い両開き扉は単体では使用せず、必ず2台以上で連結してください。単体でのご使用となる場合は、転倒防止対策を行ってください。**
  転倒によりけがをするおそれがあります。転倒防止対策については、お買い上げの販売店にご相談ください。
- **棚板、引き出しに収納するときは、バランスよく収納してください。**
  上段や手前に偏った収納をすると、転倒によるけがのおそれがあります。
- **製品を廃棄するときは、焼却しないでください。**
  有害ガスが発生するなど、周囲に危険をおよぼす原因になります。
  製品を廃棄するときは、専門業者に依頼するか、お買い上げの販売店にご連絡ください。

⚠注意

●コンセント、電源プラグ、コードがある場合は、以下の内容を守らないと、感電やショート･火災の原因になります。

- **温度･湿度の高い場所では使用しないでください。**
- **ぬれた手で電源プラグの抜き差しをしないでください。**
- **電源プラグは、刃の根元までしっかり差し込んでください。**
- **電源プラグに、ホコリが付いた状態で使用しないでください。**
- **コンセントの差し込み口に、異物やゴミが入らないようにしてください。**
- **電源プラグは、必ずプラグを持ってゆっくりと水平方向に抜き差ししてください。**
- **異物･ホコリの侵入防止シャッター付きコンセントです。プラグ2ピンが同時に入るよう、まっすぐ差し込んでください。**
  安全構造上、片側から差し込まれるとシャッターがロックするため、プラグが引っかかり、入りづらいことがあります。
- **暖房器具など火気を近づけたり、熱風を当てないでください。**
- **コンセントや配線に水がかからないように注意してください。**
- **コンセントや配線に洗剤や殺虫剤をかけないでください。**
- **コードを止め金などで固定して使用しないでください。**
- **コードをたばねて使用しないでください。**
- **コードの上に重いものをのせたり、はさみ込んだりしないでください。**
- **コードを敷物の下にして使用しないでください。**
- **コードを無理に引っ張ったり、曲げたり、ねじらないでください。**
- **コードが傷ついたままで使用しないでください。**
- **コンセントが破損したり、外れかけた状態で使用しないでください。**
- **お手入れの際は、必ず電源プラグをコンセントから抜いてください。**
- **コンセント部やプラグ部などの分解や改造をしないでください。**
- **コードをワゴンなどで踏み付けないでください。**
- **ロッカー用オプションのコンセントを取り付ける場合、各コンセントの電源プラグの接続は、ベース内で行ってください。**

●健康に影響をおよぼすことが考えられますので、以下の内容を守って使用してください。

- **この製品を購入された当初は、化学物質の発散が多いことがありますので、しばらくの間は換気や通風を十分に行ってご使用ください。**

- この製品をご使用になる室内が著しく高温多湿（温度28℃、相対湿度50%超が目安）になる場合は、窓を閉め切らないようにするか、強制的に換気を行ってください。

● **運動具や乗物がわりに使ったり、ゲームなどの遊びに使用しないでください。（特にお子様にご注意ください。）**
転倒や破損により、けがをする原因になります。

● **使用していないボルト穴や取付穴に指を入れないでください。（特にお子様にご注意ください。）**
けがをする原因になります。

● **製品の上に立ち上がったり、腰を掛けたりしないでください。また、もたれかかったり、ぶら下がったりしないでください。（特にお子様にご注意ください。）**
転倒や転落により、けがをする原因になります。

● **床に傾斜や段差のある、不安定な場所では使用しないでください。**
転倒によるけがの原因になります。

● **製品と収納物の重量に耐えられない場所には、設置しないでください。**
転倒によるけが･破損の原因になります。

● **アジャスターがある製品を設置する際は、本体の水平を保つようにアジャスターで調節してください。**
前傾した状態で設置すると、扉が開いたり、引き出しが流れ出たり、本体が倒れてきて、けがをするおそれがあります。

● **専用のオプションパーツ以外は取り付けないでください。**
落下によるけがや破損の原因になります。

● **可動部（引き出しや配線カバーなど）のすきまに手や指を入れないでください。**
けがの原因になります。

● **棚爪のある製品は、4カ所とも同じ高さに取り付け、爪が側板に確実に入っていることを確認してください。**
棚板やのせているものが落下し、けがや破損のおそれがあります。

● **のせるものが、天板からはみ出さないようにしてください。**
ものが落下して、けがをするおそれがあります。

● **可動部に注油しないでください。**
油がたれて床や衣類を汚す原因になります。

● **コードダクト、コード受けにかばんなどを引っ掛けないでください。**
落下によるけがや破損の原因になります。

● **移動させるときは、のせているものをすべて取り除いてから行ってください。**
のせているものが落下して、けがをするおそれがあります。

● **製品の分解や改造はしないでください。**
けがや故障の原因になります。

● **ストーブなど火気を近づけて使用しないでください。**
やけどや火災の原因になります。

- **乱暴な取り扱いや用途以外の使用はしないでください。**
  けがや故障･破損の原因になります。
- **キャスターがある製品は、移動するとき以外はキャスターのストッパーをロック位置にしてください。（転倒防止キャスターは除く。）**
  転倒などにより、けがをするおそれがあります。
- **ボルトやネジがゆるんだままで使用しないでください。**
  本体の変形･破損や転倒により、けがをする原因になります。早めに締め直してください。
- **耐荷重（下表の数値）を超えて、ものをのせないでください。**
  全面に均等にのせた場合の耐荷重

天板	1470N [約150kgf]
コード受け	49N [約5kgf]
配線カバー	49N [約5kgf]

  天板や配線カバーがたわんでものが落下し、けがや破損の原因になります。
- **溶接外れやリベットのゆるみ、アジャスターやキャップ類の欠落など、異常を発見したときは、直ちに使用を中止して、お買い上げの販売店にご相談ください。**
  そのまま使用していますと、製品の破損により、けがをするおそれがあります。
- **製品に貼ってあるラベルは、絶対にはがさないでください。**
  誤った使いかたや事故を防止するためのものです。ラベルがなくなったり、はがれたときは、当社から取り寄せ、正しい位置に貼ってからご使用ください。
- **この製品を他の人が使用するときは、この取扱説明書をよく読んでから使用するようにご指導ください。**

2.末永くご使用いただくためのご注意

- この製品は室内または屋内用です。
  屋外での使用や水ぬれは、故障やさび・反り・変色・カビの発生の原因になります。
- 直射日光やストーブなどの熱、エアコンの風が直接あたる場所や、湿気・乾燥の著しいところでの使用は避けてください。
  変色や変形・そりなどのおそれがあります。
- 天板に飲み物をこぼしたままにしたり、ぬれ雑巾などをそのまま放置しないでください。
  表面材の変色やはがれ、ひび割れ、そりなどの原因になります。必ず水分が残らないように拭き取ってください。
- 天板の上に、熱い湯のみや加熱したなべ・やかんなどを直接置かないでください。
  白く変色するおそれがあります。茶たくやなべ敷きを敷いて使用してください。
- 天板の上でボールペンなど先のとがったものを、直接強く使用すると表面を傷つけたり、跡が残ったりするおそれがあります。下敷き付きデスクマットの使用をおすすめします。
- 天板の上に、金属や陶器などの硬いものを直接置かないでください。
  表面を傷つける原因になります。
- 製品の色は、使用環境により紫外線等の影響で少しずつ変化します。また、素材によって変化の程度が異なります。
- スイングタイプ配線カバーやコンセント付き配線カバー・配線カバー（置き式）の上に、重いものをのせないでください。
  落下や破損の原因になります。
- 使用開始後、のせたものの重量や床の状態により、本体にゆがみが出てくることがあります。そのときは再度、本体の水平をアジャスターで調整してください。
- ときどき、ボルトやネジのゆるみによるガタツキがないか点検し、ある場合は締め付けてください。

3.使いかた

⚠警告

- **増連の最大連結数は、2連（ただし、コミュニケーションテーブルのH720タイプのみ3連）です。最大連結数を超えないでください。**
  転倒によるけがや破損の原因になります。

⚠注意

- **本体を持ち上げてアジャスターを調節するときは、転倒しないように注意して行ってください。また、持ち上げた本体を下ろすときも、手や足をはさまないように注意してください。**
  けがをするおそれがあります。
- **天板の端に体重をかけたり、重いものをのせたりしないでください。**
  転倒や転落によるけがや、ものの破損の原因になります。
- **スイングタイプ配線カバーを開閉するときは、指や手をはさまないように注意してください。（スイングオープンタイプ）**
  けがをする原因になります。
- **スイングタイプ配線カバーやコンセント付き配線カバー・配線カバー（置き式）に、強い力や衝撃を加えないでください。**
  破損によるけがの原因になります。
- **お手入れの際は、必ずコンセントの電源プラグを電源コンセント（OAタップ）から抜いてください。（コンセント付きタイプ）**
- **コンセントを長期間使用しないときは、必ずコンセントの電源プラグを電源コンセント（OAタップ）から抜いてください。（コンセント付きタイプ）**
- **基本テーブルを移設するときは、オプション類をすべて取り除いてから行ってください。**
  オプション類が変形・落下して、けがをするおそれがあります
- **配線している基本テーブルを移設するときは、すべての配線を外し、コード類を傷つけないように注意して行ってください。**
  コードの断線によるショートや感電のおそれがあります。
- **基本テーブルを移設するときは、必ず二人以上で持ち上げて行ってください。**
  引きずりますと、床を傷つけたり、製品を破損するおそれがあります。

1 配線のしかた

- 各種コードの配線は、図のように行ってください。
- コード受けには、拡張コードダクト（オプション）を取り付けることができます。
- スイングタイプ配線カバー、配線カバー（置き式）を開けると、天板面からOAタップなどの出し入れができます。
- 天板裏面に2口コンセント（オプション）を取り付けることができます。

ワークテーブル（ストレート脚）両面タイプ

H1000スイングオープンタイプの場合

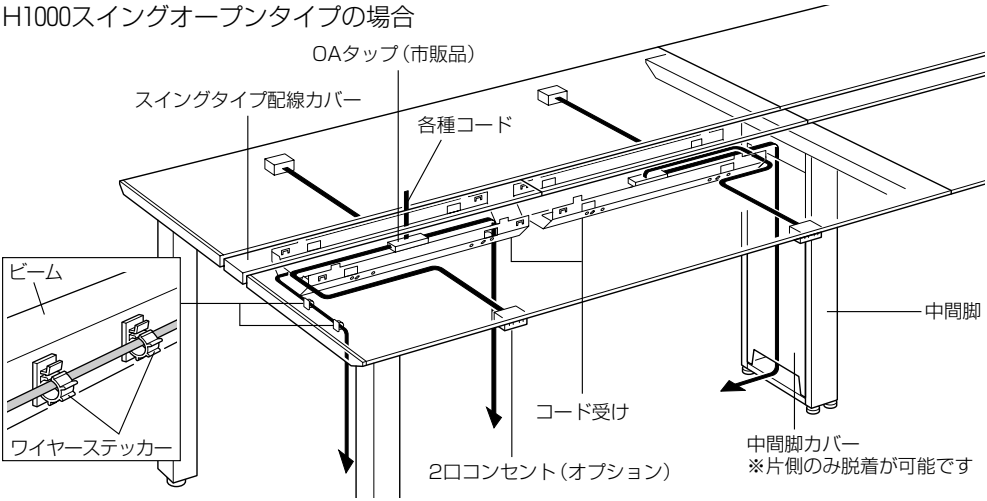

H720スイングオープンタイプの場合

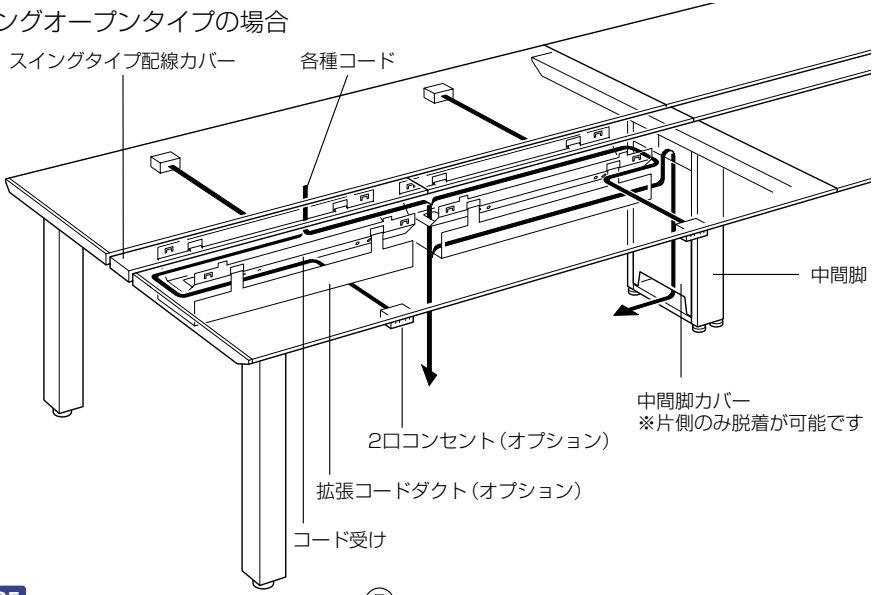

H1000コンセント付きタイプの場合

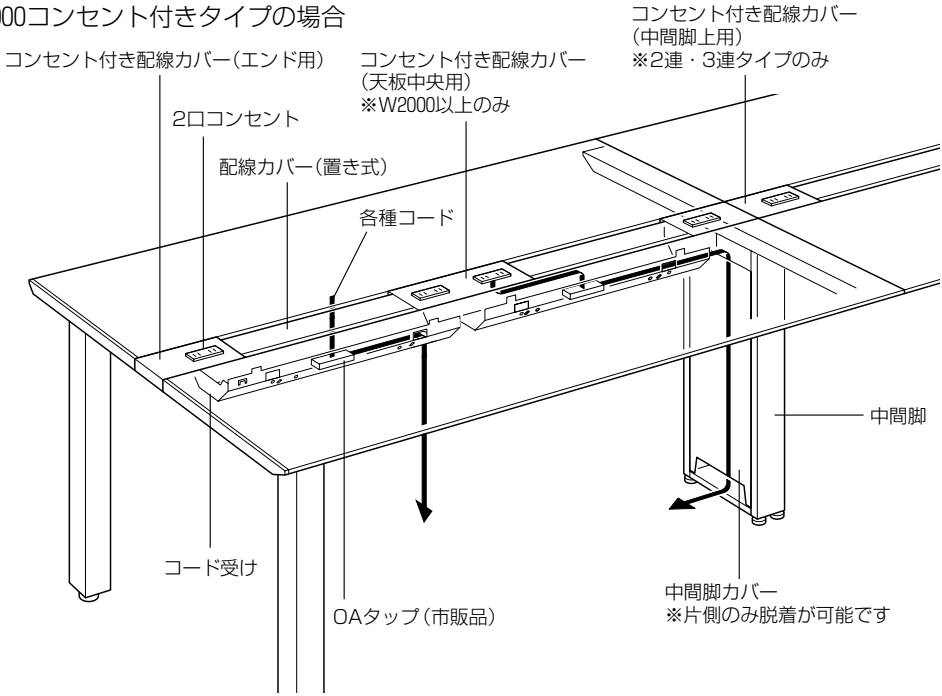

ワークテーブル(ストレート脚)片面タイプ

コンセント付きタイプの場合

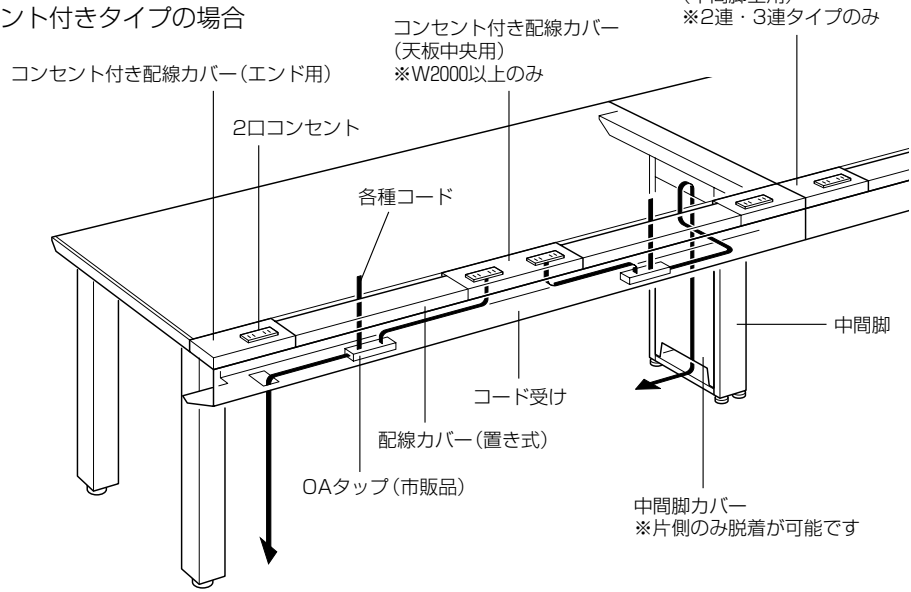

コミュニケーションテーブル（ストレート脚）

配線付きタイプの場合（H720のみ）

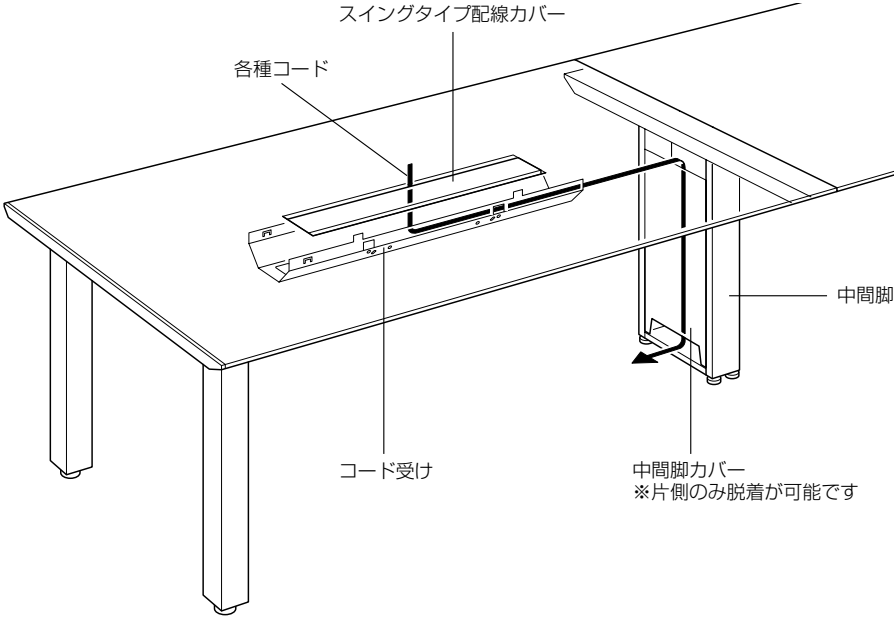

配線なしタイプの場合

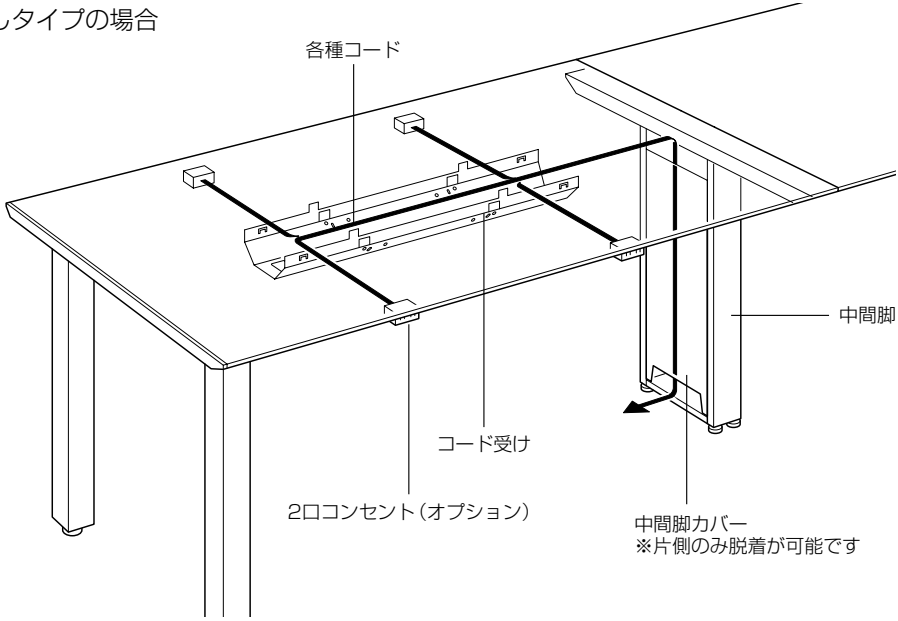

2 スイングタイプ配線カバーの使いかた
（スイングオープンタイプのみ）

ワークテーブル（ストレート脚）両面タイプ・コミュニケーションテーブル（ストレート脚）の場合

スイングタイプ配線カバーは、どちら側にも開きます。各種コードの配線にご使用ください。

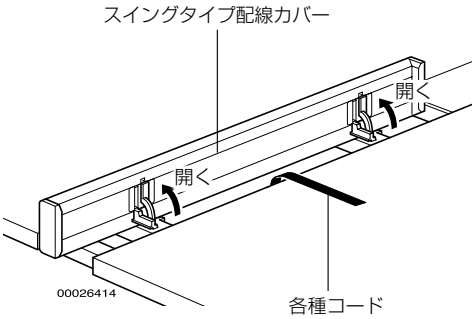

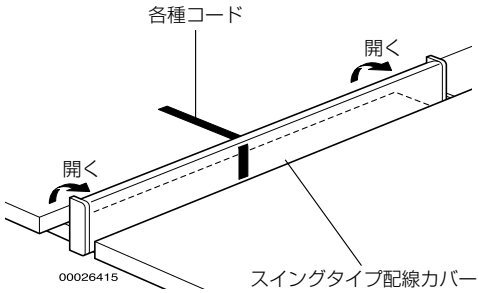

ワークテーブル（ストレート脚）片面タイプの場合

スイングタイプ配線カバーの手前側を開くことができます。

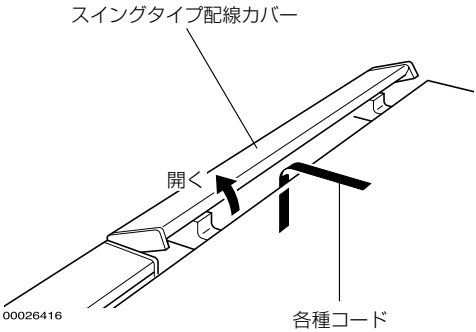

⚠注意

- **スイングタイプ配線カバーを開閉するときは、指や手をはさまないように注意してください。**
  けがをする原因になります。
- **スイングタイプ配線カバーに強い力や衝撃を加えないでください。**
  破損によるけがの原因になります。

〈取り扱い時の注意〉

スイングタイプ配線カバーを勢いよく開けないでください。
脱落による破損の原因になります。

3 中間脚カバーの使いかた
（2連・3連タイプのみ）

中間脚カバーは、図のように着脱することができます。

片面タイプの場合
※中間脚カバーは、座席から向かって右側が着脱可能です。

両面タイプの場合
※中間脚カバーは、片側のみ着脱可能です。

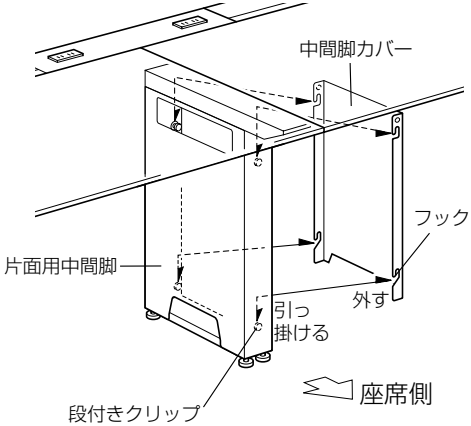

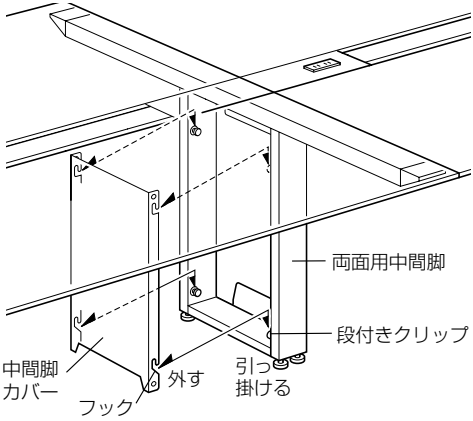

4 立ち上げ配線カバー（オプション）の使いかた

コード受けに立ち上げ配線カバー（オプション）を、図のように取り付けることができます。各種コードの配線カバーとして使用できます。

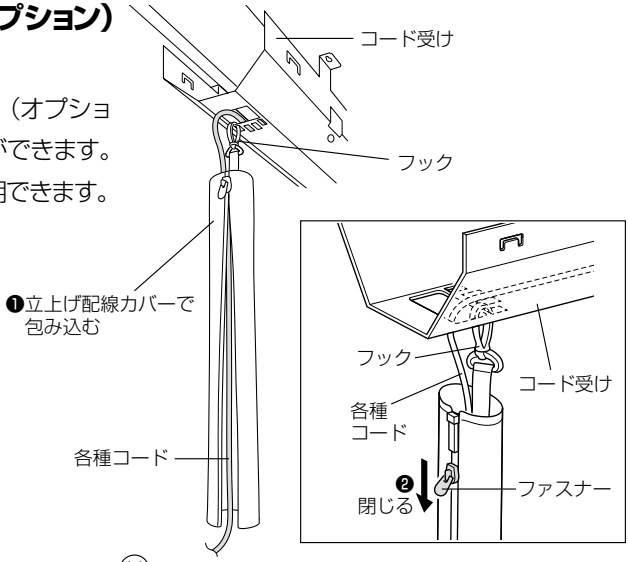

5 カバンフック(オプション)の使いかた

天板裏面にカバンフックを、図のように取り付けることができます。
カバンフックには、カバンなどを引っ掛けることができます。

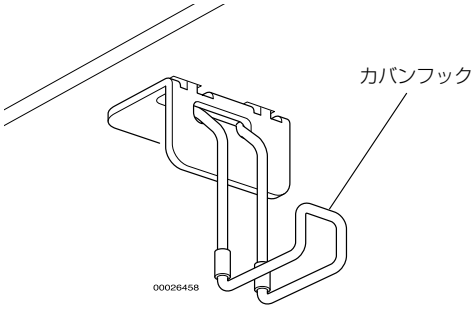

6 マルチ金具(オプション)の使いかた

天板裏面にマルチ金具を、図のように取り付けることができます。
マルチ金具にはカバンフック(2個)を取り付けることができ、防災用のヘルメットやカバンなどを引っ掛けることができます。
マルチ金具には2口コンセントを取り付けることができます。2口コンセントは、定格消費電力合計が1500W以内で使用してください。

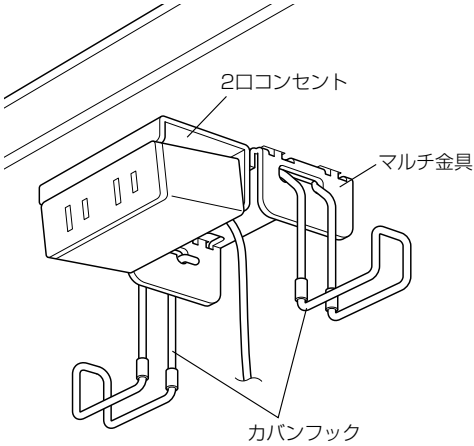

7 足元フック(オプション)の使いかた

足元フックを、図のように取り付けることができます。両面タイプはコード受けに、片面タイプはビームに取り付けてください。
足元フックには、防災用のヘルメットなどを引っ掛けることができます。

両面タイプの場合

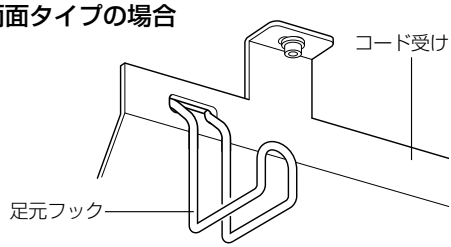

片面タイプの場合

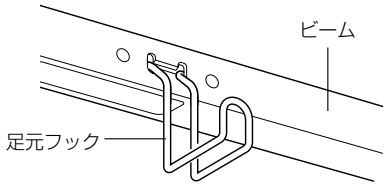

4.お手入れのしかた

⚠注意

コンセント付きタイプや2口コンセント（オプション）を取り付けているテーブルのお手入れするときは、必ずコンセントの電源プラグを電源コンセント（OAタップ）から抜いてください。

- **日常のお手入れは、乾いたやわらかい布でから拭きしてください。**
- **汚れが著しい場合は、以下の手順で汚れを落としてください。**
  1. うすめた中性洗剤につけた布を、かたく絞って拭いてください。
  2. 水につけた布をよく絞って、洗剤が残らないように拭き取ってください。
  3. 乾いたやわらかい布で、水分が残らないように拭き取ってください。

汚れを落とすときの注意

水にぬれたままにしないでください。
また市販の各種クリーナーやワックス、シミ抜きなどを使用される際は、その使用方法や使用上の注意をご理解の上、お客様の判断においてご使用ください。
正しく使用されないと変色や変形など異常の原因になります。

■消毒のしかた

消毒のしかたと注意事項については、下記URL、または二次元コードから詳細をご覧ください。

https://www.kokuyo-furniture.co.jp/manual/pdf/how_to_clean.pdf

5.部品の交換について

部品の交換をご希望の場合は、お買い上げの販売店、またはお客様相談室までお問い合わせください。

⚠注意

お客様での交換作業はしないでください。

製品の故障・破損の原因になります。

6.仕様

ワークテーブル(ストレート脚)H1000　両面タイプ

基本タイプ

配線カバー品番：**DSNU-**		**S181□ PD181**	**S241□ PD241**
天板セット品番：**DSNT-**		**AHD□1812**	**AHD□2412**
脚セット品番：**DSNF-**		**S**	
外寸法 (mm)	幅	1805	2405
	奥行き	1200	1200
	高さ	1000	1000

増連タイプ

配線カバー品番：**DSNU-**		**S181 PJ181**	**S241 PJ241**
天板セット品番：**DSNT-**		**AHJ□1812**	**AHJ□2412**
外寸法 (mm)	幅	1800	2400
	奥行き	1200	1200
	高さ	1000	1000

ワークテーブル(ストレート脚)H720　両面タイプ

基本タイプ

配線カバー品番：**DSNU-**		**S201 PD201**	**S201 PD201**	**S241 PD241**	**S241 PD241**	**S281 PD281**	**S281 PD281**
天板セット品番：**DSNT-**		**AD□2012**	**AD□2014**	**AD□2412**	**AD□2414**	**AD□2812**	**AD□2814**
脚セット品番：**DSNF-**		**S**					
外寸法 (mm)	幅	2005	2005	2405	2405	2805	2805
	奥行き	1200	1400	1200	1400	1200	1400
	高さ	720	720	720	720	720	720

増連タイプ

配線カバー品番：**DSNU-**		**SW10 PJ101**	**SW10 PJ101**	**SW12 PJ121**	**SW12 PJ121**	**SW14 PJ141**	**SW14 PJ141**
天板セット品番：**DSNT-**		**AJ□1012**	**AJ□1014**	**AJ□1212**	**AJ□1214**	**AJ□1412**	**AJ□1414**
外寸法 (mm)	幅	1000	1000	1200	1200	1400	1400
	奥行き	1200	1400	1200	1400	1200	1400
	高さ	720	720	720	720	720	720

配線カバー品番：**DSNU-**		**S201 PJ201**	**S201 PJ201**	**S241 PJ241**	**S241 PJ241**	**S281 PJ281**	**S281 PJ281**
天板セット品番：**DSNT-**		**AJ□2012**	**AJ□2014**	**AJ□2412**	**AJ□2414**	**AJ□2812**	**AJ□2814**
外寸法 (mm)	幅	2000	2000	2400	2400	2800	2800
	奥行き	1200	1400	1200	1400	1200	1400
	高さ	720	720	720	720	720	720

ワークテーブル(ストレート脚)H720　片面タイプ

基本タイプ

配線カバー品番：DSNU-		S200 PD200	S200 PD200	S240 PD240	S240 PD240	S280 PD280	S280 PD280
天板セット品番：DSNT-		AD□2012	AD□2014	AD□2412	AD□2414	AD□2812	AD□2814
脚セット品番：DSNF-		S					
外寸法(mm)	幅	2005	2005	2405	2405	2805	2805
	奥行き	635	735	635	735	635	735
	高さ	720	720	720	720	720	720

増連タイプ

配線カバー品番：DSNU-		S100 PJ100	S100 PJ100	S120 PJ120	S120 PJ120	S140 PJ140	S140 PJ140
天板セット品番：DSNT-		AJ□1012	AJ□1014	AJ□1212	AJ□1214	AJ□1412	AJ□1414
外寸法(mm)	幅	1000	1000	1200	1200	1400	1400
	奥行き	635	735	635	735	635	735
	高さ	720	720	720	720	720	720

配線カバー品番：DSNU-		S200 PJ200	S200 PJ200	S240 PJ240	S240 PJ240	S280 PJ280	S280 PJ280
天板セット品番：DSNT-		AJ□2012	AJ□2014	AJ□2412	AJ□2414	AJ□2812	AJ□2814
外寸法(mm)	幅	2000	2000	2400	2400	2800	2800
	奥行き	635	735	635	735	635	735
	高さ	720	720	720	720	720	720

コミュニケーションテーブル(ストレート脚)H1000タイプ

基本タイプ

天板セット品番：DSNT-		DD□1809	DD□2409
脚セット品番：DSNF-		S	
外寸法(mm)	幅	1805	2405
	奥行き	900	900
	高さ	1000	1000

増連タイプ

天板セット品番：DSNT-		DJ□1809	DJ□2409
外寸法(mm)	幅	1800	2400
	奥行き	900	900
	高さ	1000	1000

コミュニケーションテーブル(ストレート脚)H720タイプ

基本タイプ

天板セット品番：**DSNT-**		**BD□2111** **CD□2111**	**BD□2411** **CD□2411**
脚セット品番：**DSNF-**		**S**	
外寸法（mm）	幅	2105	2405
	奥行き	1050	1050
	高さ	720	720

増連タイプ

天板セット品番：**DSNT-**		**BJ□2111** **CD□2111**	**BJ□2411** **CD□2411**
外寸法（mm）	幅	2100	2400
	奥行き	1050	1050
	高さ	720	720

素材

天板		表面材：化粧シート、芯材：スチール
エンドキャップ		樹脂（ABS）
エンド脚		スチール（焼付塗装）／スチール（メッキ）／ スチール（焼付塗装）、化粧シート、樹脂（ABS）
中間脚		スチール（焼付塗装）、樹脂（ABS）
ビーム		スチール（焼付塗装）、樹脂（ABS）
コード受け		スチール（焼付塗装）
配線カバー	スイングオープン	アルミ押出材、樹脂（ABS）
	コンセント付き	スチール（焼付塗装）、樹脂（ABS、POM）
配線カバー受け	スイングオープン	樹脂（ABS）
	コンセント付き	スチール（焼付塗装）
アジャスター		樹脂（ナイロン）

耐荷重（全面に均等にのせた場合の1枚当たりの耐荷重）

耐荷重	天板	1470N [150kgf]
	コード受け	49N [5kgf]
	配線カバー	49N [5kgf]

⚠注意

- **耐荷重（上表の数値）を超えて、ものを置かないで（入れないで）ください。**
  - 故障や変形の原因になります。
  - 落下によるけがや破損の原因になります。

■保証について

〈保証内容のご確認とお願い〉

●この保証書は、記載内容(無料修理規定)に基づいて、無料修理を行うことをお約束するものです。本書によってお客様の法律上の権利を制限するものではありません。
保証期間経過後の有償修理などについてご不明の場合は、お買い上げの販売店またはお客様相談室までご相談ください。

●無料修理を受けられる場合は、「ご購入明細書」が必要になります。
お買い上げ日と販売店を、「ご購入明細書」にてご確認いただき、大切に保管してください。
※「ご購入明細書」とは、製品の納品時にお客様にお渡しする「納品書兼出荷案内書」・「販売店が発行する納品書(製品明細の記載があるもの)」のことです。

〈保証期間について〉

●保証期間は、一般社団法人日本オフィス家具協会(JOIFA)のガイドラインに準拠し、電気部品を除いて、お買い上げの日から下記の年限とさせていただきます。

1年	外観・表面仕上げ	塗装および樹脂部品の変色・退色、レザー・クロスの摩耗。
2年	機構部・可動部	引き出し・スライド機構・扉の開閉・錠前・昇降機構などの故障。
3年	構造体	強度・構造体にかかわる破損。

※使用頻度としましては、週40時間(週5日として1日8時間)の労働時間を想定しています。
24時間体制の執務、年中無休での業務や、これに準ずる過酷なご使用をされるところ(消防・警察・鉄道・各業種の監視室・警備室・新聞社・TV局・学生寮・病院等)での使用頻度を前提とした保証期間ではありません。ご理解の程お願い致します。

●電気部品に関しましては、下記の年限とさせていただきます。

1年	電気部品	照明器具、スイッチ、ACアダプタ、コンセント、モーターなど。

お試し用の電池は、保証対象外です。

〈無料修理規定〉

1.保証期間中に、取扱説明書・本体貼付ラベルなどの注意書にしたがった正常な使用状態で当社の責任と認められる不具合・故障が発生した場合は、無料修理をさせていただきます。
その際、張り地などの部材交換が必要な場合に本製品と同等の機能部材を使用する場合があります。
また、弊社の判断により製品全体を交換させていただくことがありますので、あらかじめご了承ください。

2.お買い上げ日から保証期間中に故障が発生した場合は、お買い上げの販売店またはお客様相談室へご相談ください。

3.保証期間が過ぎた後や保証が適用されない故障につきましては、有料で修理させていただきます。

4.保証期間内でも以下の場合は有料となりますのでご了承願います。
(イ)ご購入明細書のご提示が無い場合
(ロ)ご購入明細書にお買い上げ年月日・お客様名・販売店名の記入がない場合、または字句が書き換えられた場合
(ハ)消耗部品(弊社指定部品)の交換
(ニ)第三者から転売・譲渡を受けた場合
(ホ)火災・水害・塩害・ガス害や地震などの天災地変による故障または破損
(ヘ)使用上の誤りによる故障または破損
(ト)カタログ、取扱説明書に記載の禁止事項もしくはそれに類する操作またはご使用者の故意もしくは重大な過失による故障または破損
(チ)加工・改造・不当な修理による故障または破損
(リ)設置後の落下、衝突や移動によって生じた故障または破損
(ヌ)接続している他の機器に起因した故障または破損
(ル)異常な環境下(高温・多湿・著しい温度変化等)での使用もしくは保管による故障または破損
(ヲ)強い磁気の影響や特殊工具の使用による故障または損傷
(ワ)屋外・温浴施設・プールなどで使用された場合の故障または破損
(カ)経時変化により発生する不具合または塗装面の自然退色
(ヨ)使用時の手垢・埃等の汚れによる仕上げ表面の変化
(タ)使用上の消耗により発生する異音などの現象、変質またはさび・かびの発生
(レ)外観の傷・へこみ・変形や再現のできない不良
(ソ)一般的に品質や機能上、影響のない感応的現象(におい、音鳴りや振動など)
(ツ)日本国外で使用された場合に生じた故障または破損

5.ご転居の場合は、事前にお買い上げの販売店またはお客様相談室までご相談ください。

6.本書およびご購入明細書は日本国内においてのみ有効です。

7.ご購入明細書は再発行致しませんので、大切に保管してください。

コクヨ株式会社

本社オフィス　〒537-8686　大阪市東成区大今里南6丁目1番1号

ホームページURL　https://www.kokuyo.co.jp/

お問い合わせ、ご相談は
お客様相談室
kokuyo.jp/soudan/